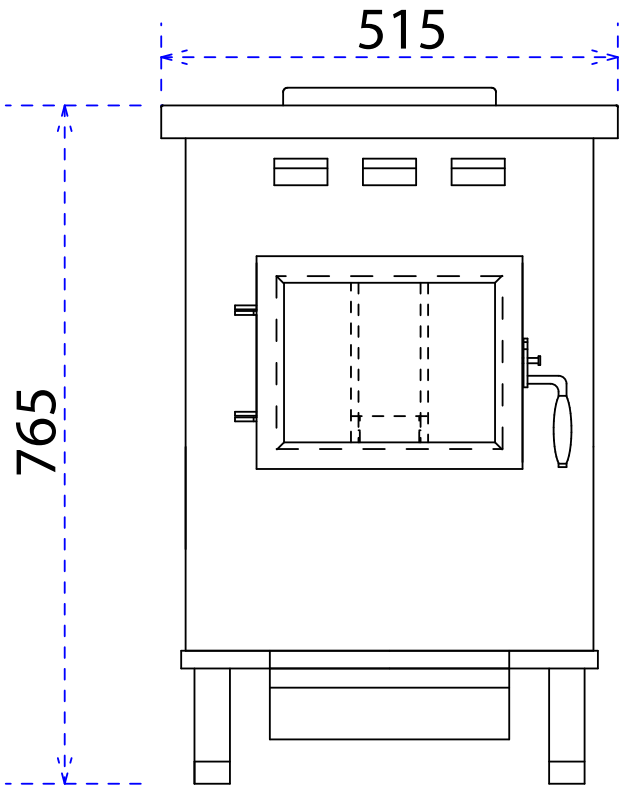
515
765

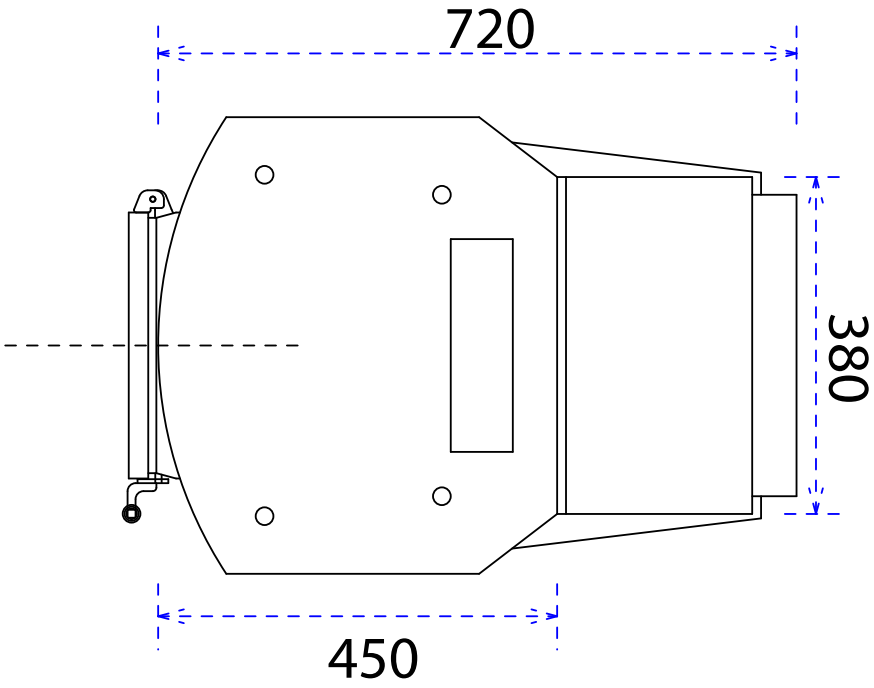
720
380
450

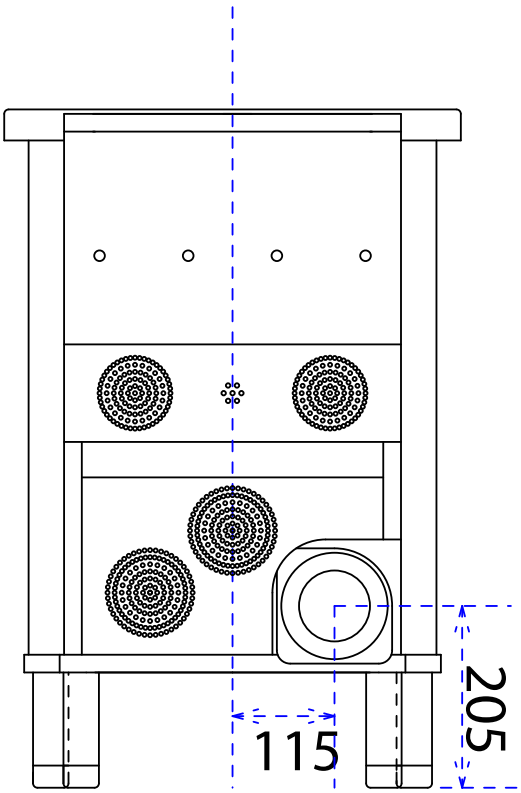
115
205

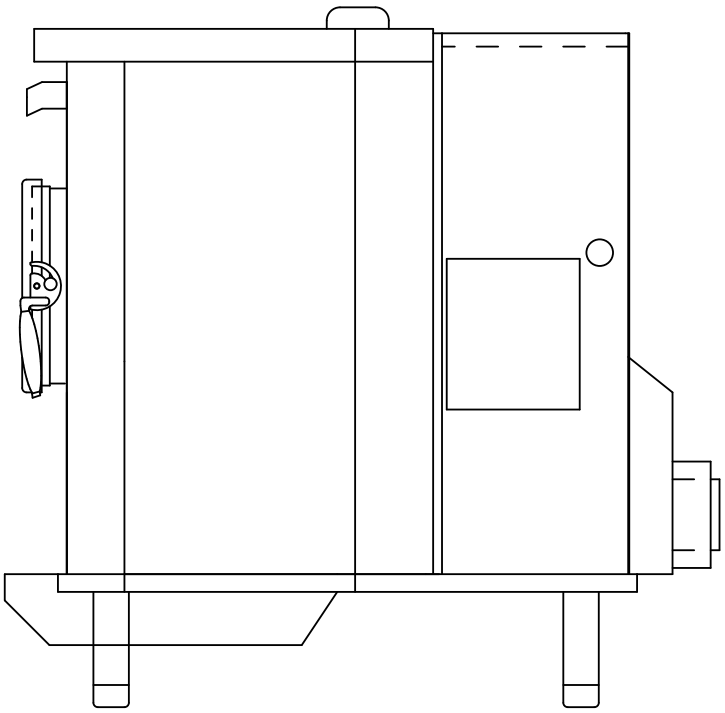

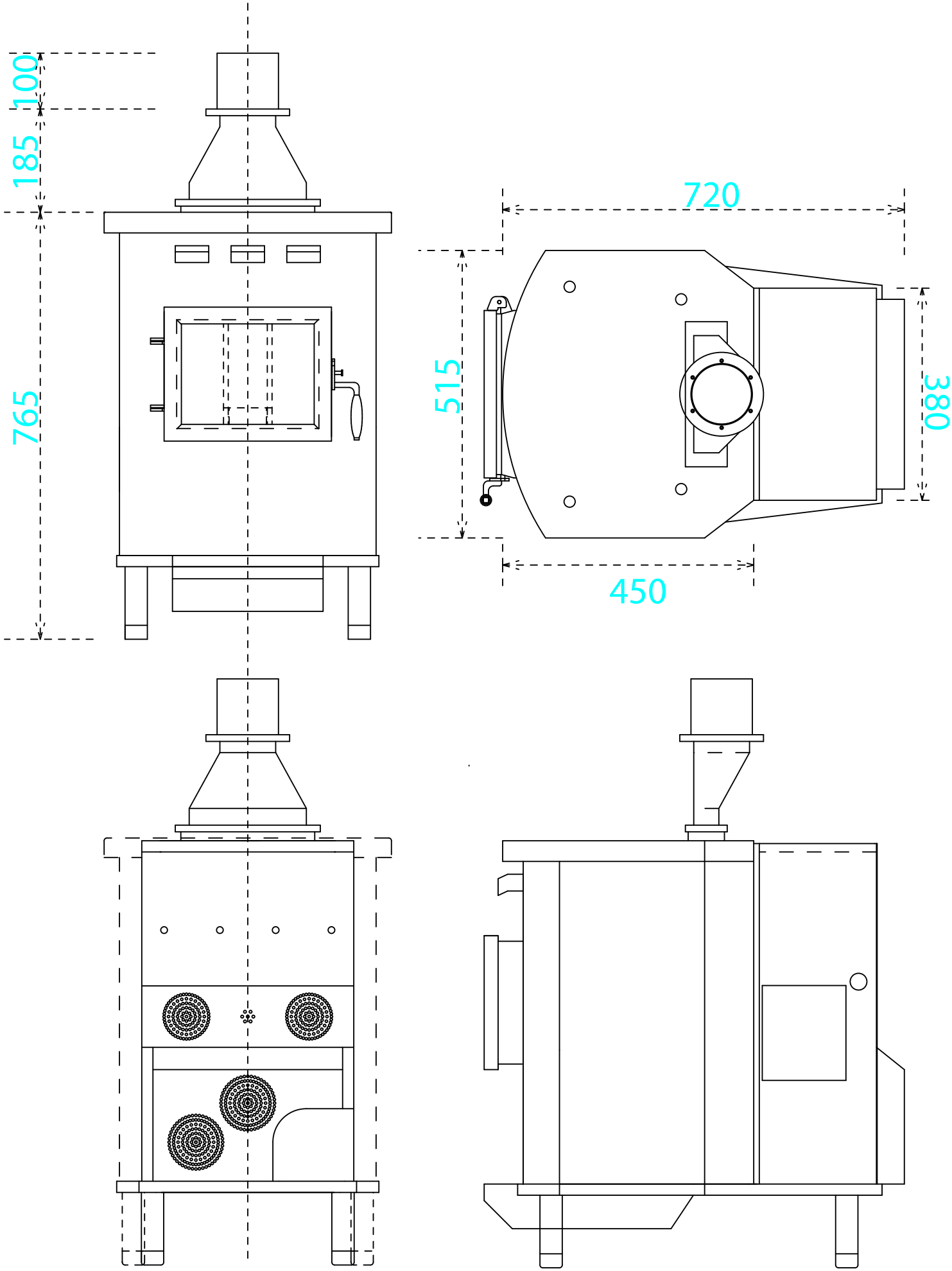
100
185
765
720
515
380
450