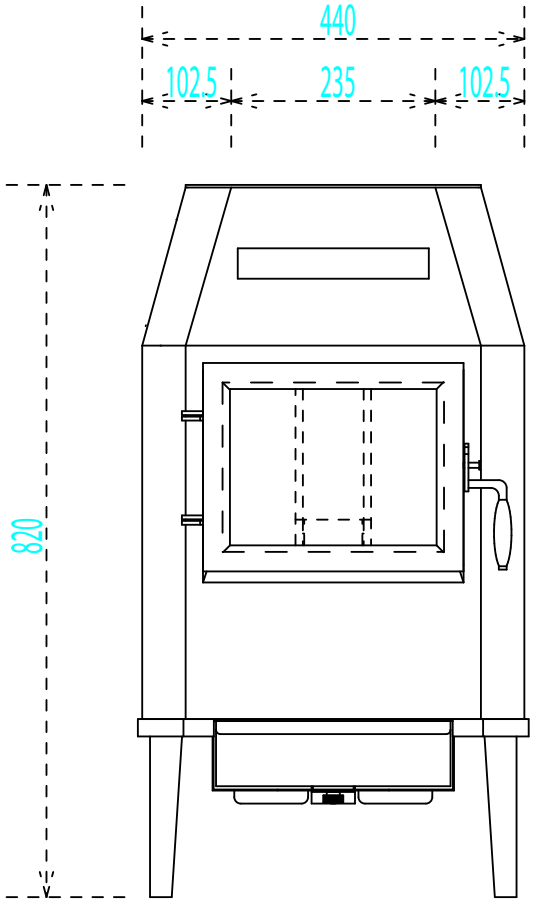
440
102.5
235
102.5
820

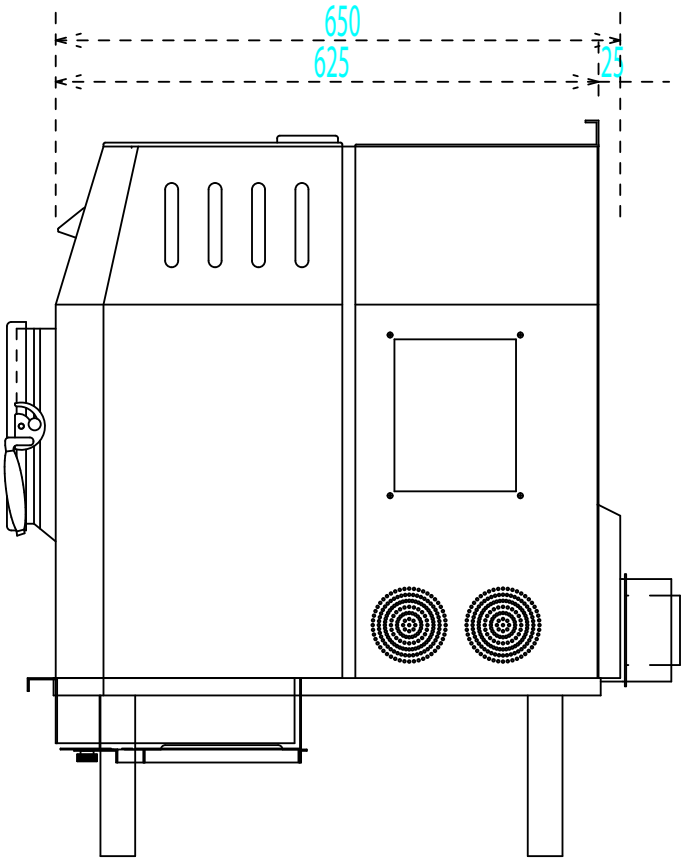
650
625
25

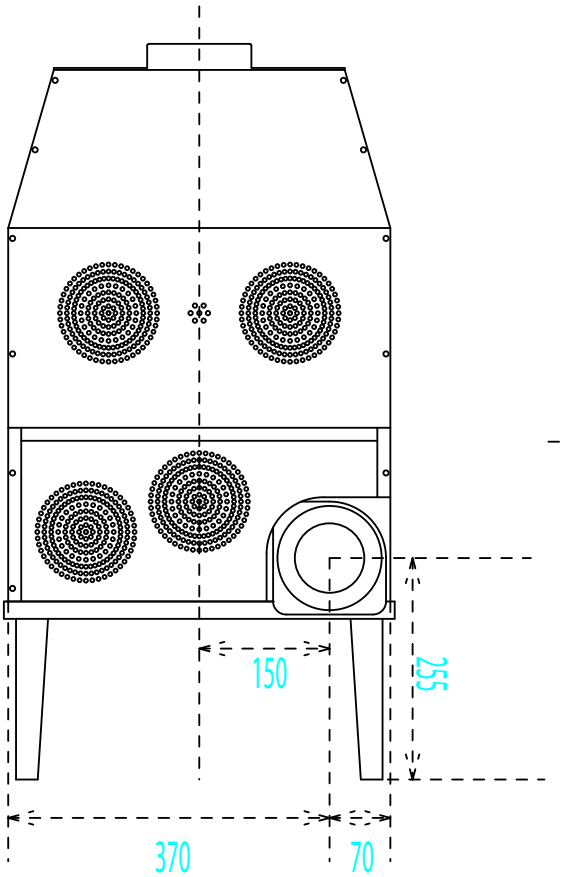
150
255
370
70

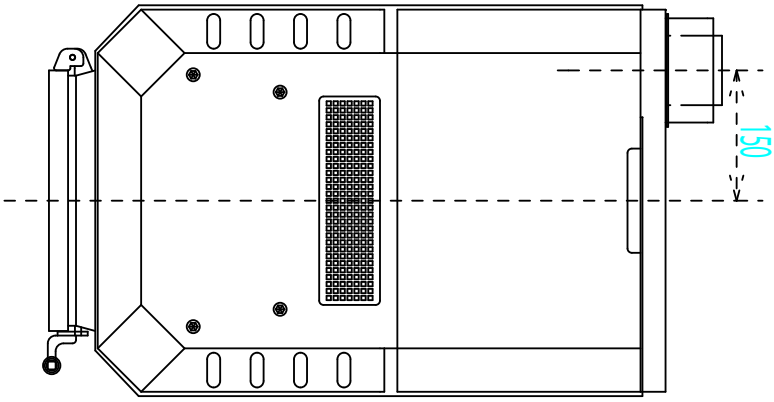
150

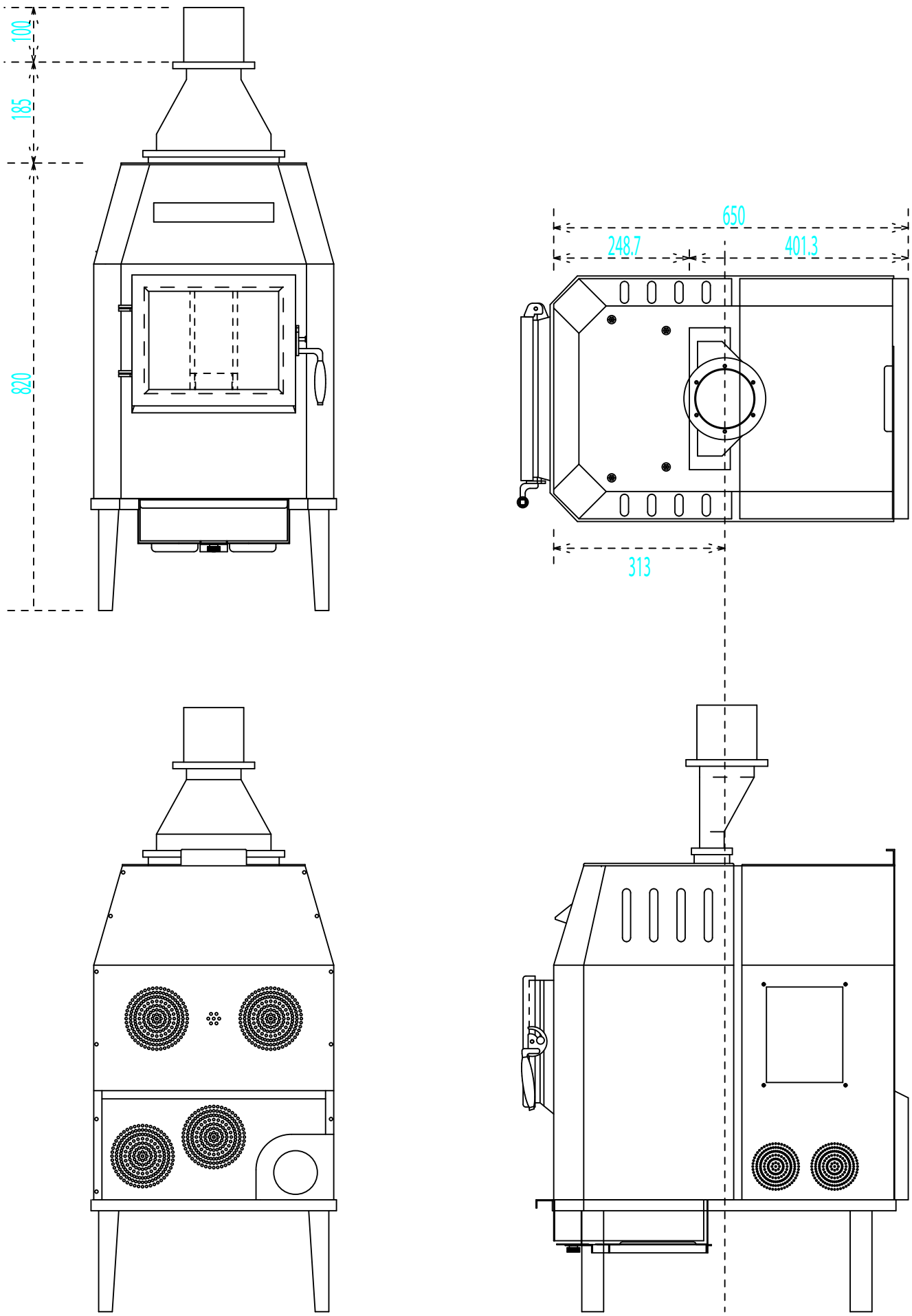
100
185
820
650
248.7
401.3
313